КУБАНЬ СЕТКА

Производитель металлических конвейерных сеток с 1992 г.

каталог продукции

глазировочные сетки

февраль 2015 г.

Кубань Сетка
Россия, р. Адыгея, п. Яблоновский, ул. Октябрьская, 40
Телефон: 8-800-222-23-24 (бесплатный вызов по России)
Телефон: 8-861-290-30-06 | тел./факс: 8-861-211-51-64
Email: sales@kubansetka.ru | www.kubansetka.ru

1 Полотно Сетчатое Глазировочное (ПСГ) с одинарным загибом

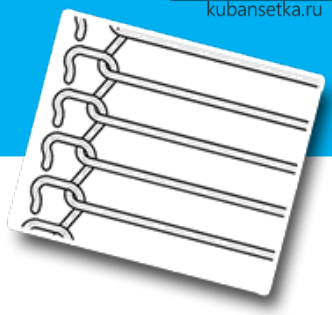

Для глазирования продукции

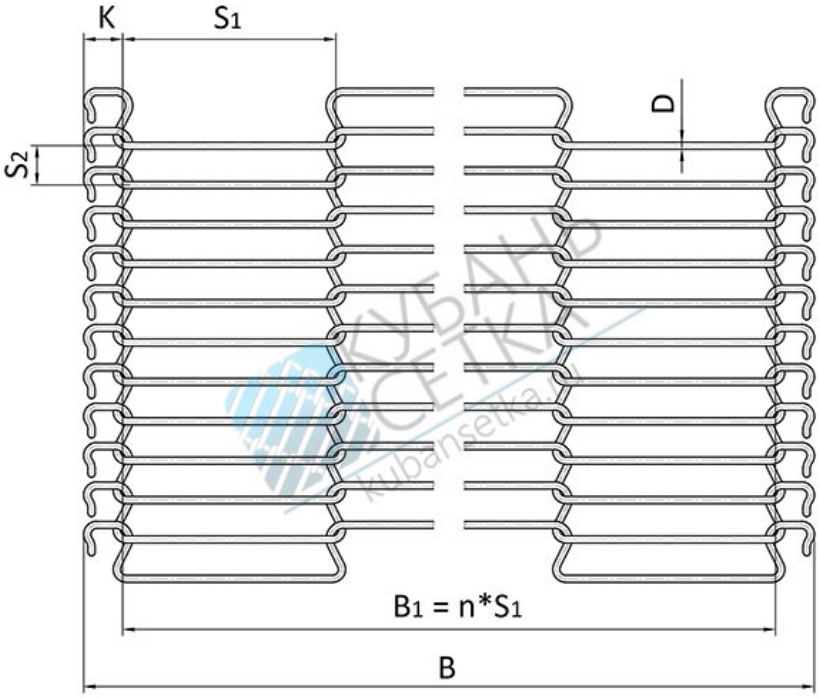

Область применения

Полотно Сетчатое Глазировочное (ПСГ) благодаря большой степени открытости применяется для глазирования с последующим охлаждением кондитерских изделий — конфет, печенья, вафель, различных видов пирожных, тортов, кексов, халвы, бисквитов, творожных сырков и др.

Также данный тип сетки применяется для панировки продукции, при производстве электронных плат и других процессов, где основным критерием является наименьший контакт с продуктом при транспортировке.

Характеристики

Основные параметры	***Обозначение***	***Величина, (мм.)***
Диаметр проволоки	*D*	*1,0; 1,2; 1,4; 1,6.*
Шаг продольного деления ПСГ	S_1	*40...70*
Шаг поперечного деления ПСГ	S_2	*4,0...12,7*
Толщина	*H*	*2,4...4,8*
Длина, ширина	*L, B*	*По заказам*

Типы материалов:

Материал	***Рабочая температура, С***
65Г, У10А	*до 300*
Aisi 302	*до 550*
Aisi 304	*до 750*
Aisi 321	*до 750*

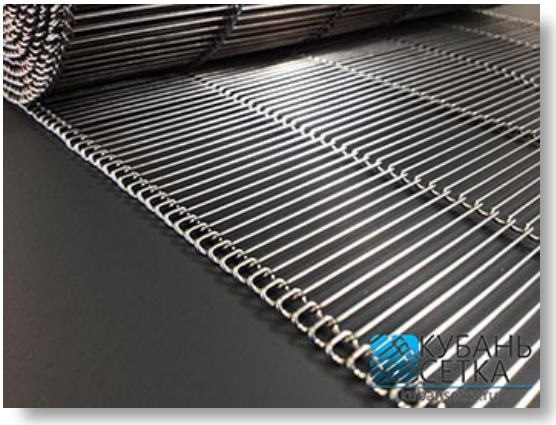

Телефон: 8-800-222-23-24 (бесплатный вызов по России)
Телефон: 8-861-290-30-06 | тел./факс: 8-861-211-51-64
Email: sales@kubansetka.ru | www.kubansetka.ru

2 Полотно Сетчатое Глазировочное (ПСГ) с двойным загибом

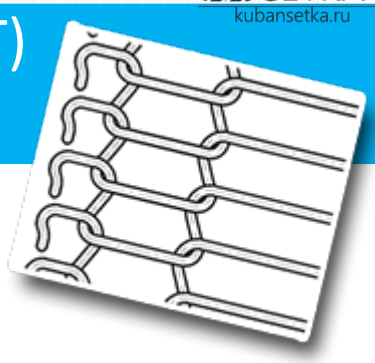

Для глазирования продукции

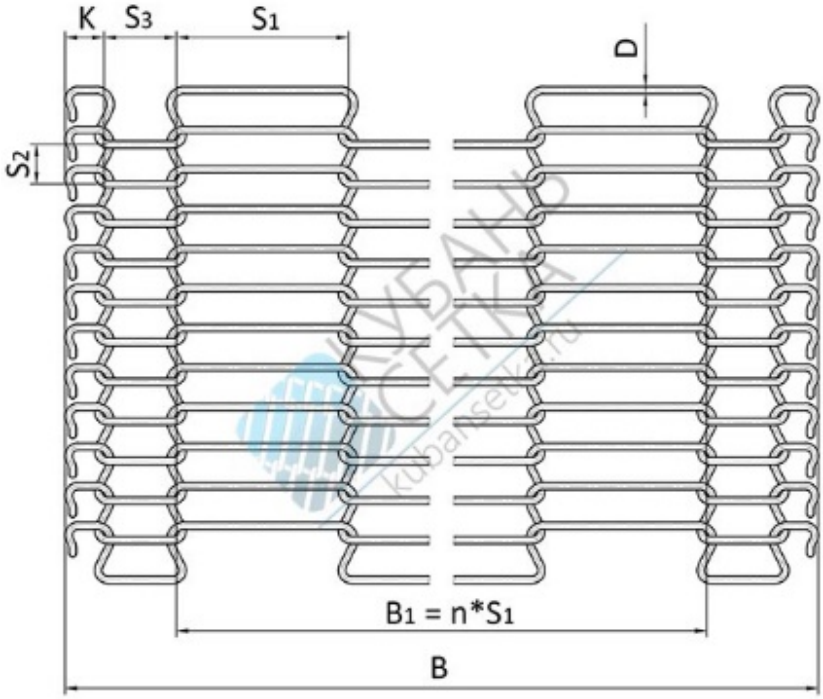

Область применения

Полотно Сетчатое Глазировочное (ПСГ) с двойным загибом применяется в тех случаях, когда есть необходимость в большей прочности сетки и при использовании в качестве привода боковых шестерен. Применяется для глазирования с последующим охлаждением кондитерских изделий — конфет, печенья, вафель, различных видов пирожных, тортов, кексов, халвы, бисквитов, творожных сырков и др. Также данный тип сетки применяется для панировки продукции, при производстве электронных плат и других процессов.

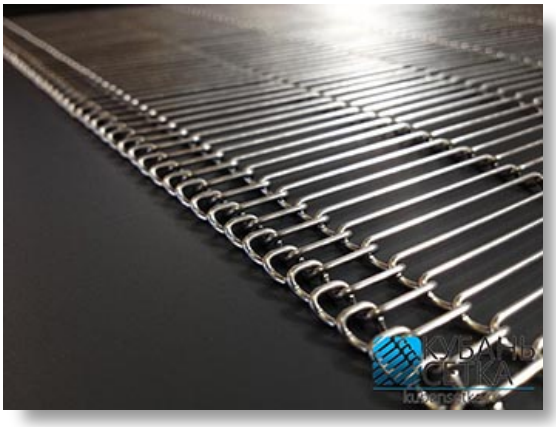

Характеристики

Основные параметры	***Обозначение***	***Величина, (мм.)***
Диаметр проволоки	*D*	*1,0; 1,2; 1,4; 1,6.*
Шаг продольного деления ПСГ	S_1	*40...70*
Шаг поперечного деления ПСГ	S_2	*4,0...12,7*
Толщина	*H*	*2,4...4,8*
Длина, ширина	*L, B*	*По заказам*

Типы материалов:

Материал	***Рабочая температура, С***
65Г, У10А	*до 300*
Aisi 302	*до 550*
Aisi 304	*до 750*
Aisi 321	*до 750*

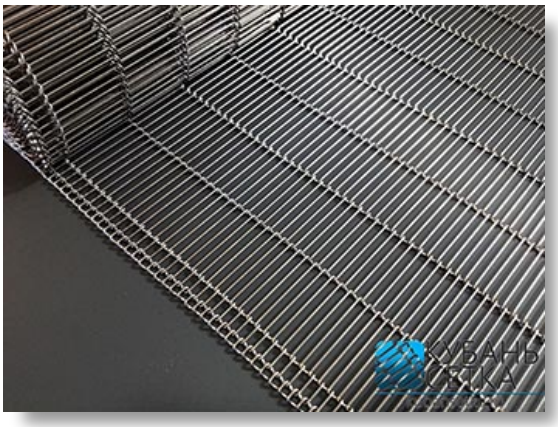

Телефон: 8-800-222-23-24 (бесплатный вызов по России)
Телефон: 8-861-290-30-06 | тел./факс: 8-861-211-51-64
Email: sales@kubansetka.ru | www.kubansetka.ru

3 Полотно Сетчатое Глазировочное (ПСГ) с выступами для продукции

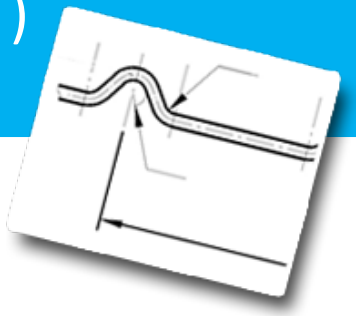

Специальное исполнение сеток

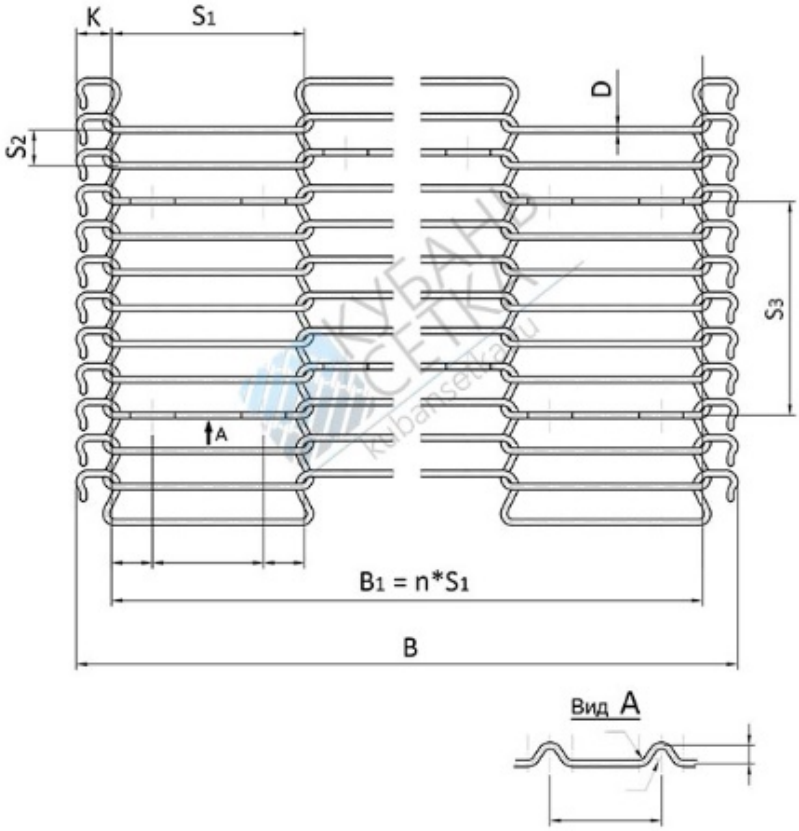

Область применения

Данный тип глазировочной сетки (ПСГ) используется при нестандартных процессах транспортировки продуктов, таких как:
- фиксация изделия на наклонном транспортере;
- установка продукта на выступах для наименьшего контакта с сеткой;
- разделение продуктов между собой и т.д.
Представленный на чертеже эскиз выступов – это не единственно возможный вариант. Выступы могут быть различной формы.

Обратитесь к нашим специалистам и мы изготовим для Вас сетку с необходимыми размерами и формой выступов.

Характеристики

Основные параметры	***Обозначение***	***Величина, (мм.)***
Диаметр проволоки	*D*	*1,0; 1,2; 1,4; 1,6.*
Шаг продольного деления ПСГ	*S_1*	*40...70*
Шаг поперечного деления ПСГ	*S_2*	*4,0...12,7*
Толщина	*H*	*2,4...4,8*
Длина, ширина	*L, B*	*По заказам*

Параметры шага S_3 и форма выступов (вид А) обговариваются индивидуально.

Типы материалов:

Материал	***Рабочая температура, С***
65Г, У10А	*до 300*
Aisi 302	*До 550*
Aisi 304	*До 750*
Aisi 321	*До 750*

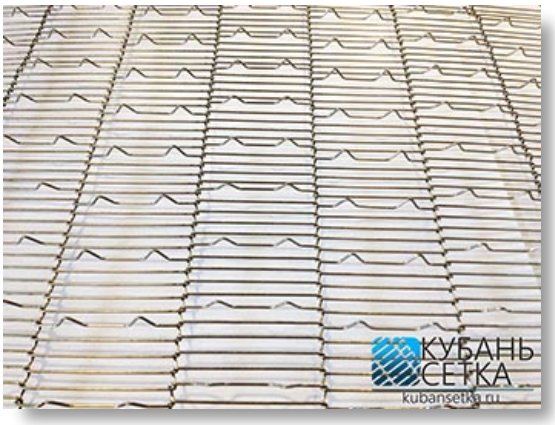

Телефон: 8-800-222-23-24 (бесплатный вызов по России)
Телефон: 8-861-290-30-06 | тел./факс: 8-861-211-51-64
Email: sales@kubansetka.ru | www.kubansetka.ru

Соединители трубчатые для Глазировочных сеток ПСГ

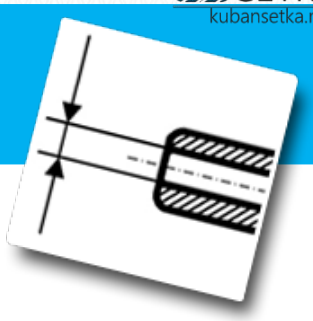

Для стыковки и ремонта

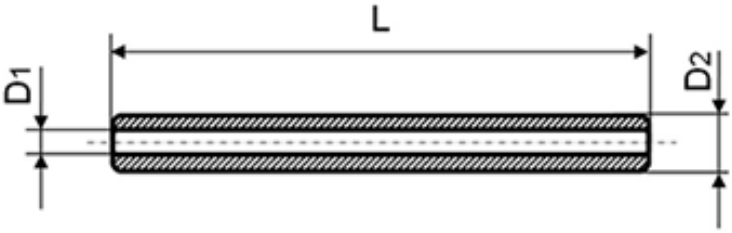

Область применения

Соединители трубчатые применяются при установке нового сетчатого полотна для соединения сетки в «кольцо»

Также соединители трубчатые являются идеальным решением для локального ремонта порванных участков сетки. При ремонте, нет необходимости демонтировать сетку с транспортера, что значительно уменьшает время ремонта. В среднем установка одного соединителя занимает не более одной минуты.

Характеристики

Основные параметры	***Обозначение***	***Величина, (мм.)***
Диаметр внутренний	D_1	*1,0; 1,2; 1,4; 1,6.*
Диаметр наружний	D_2	*2,1; 2,3; 2,5; 2,7*
Длина	*L*	*19 мм.; 40 мм.*
Материал	*Aisi 304*	

Телефон: 8-800-222-23-24 (бесплатный вызов по России)
Телефон: 8-861-290-30-06 | тел./факс: 8-861-211-51-64
Email: sales@kubansetka.ru | www.kubansetka.ru